LGMG AS 1413 | AS 1413E

GV3.it VENPA

PIATTAFORMA SEMOVENTE VERTICALE ELETTRICA

PUNTI DI FORZA

- *Utilizzabile in interno e in esterno.*
- *Dimensioni estremamente compatte, solo 1,27 m di larghezza.*
- *Altezza di lavoro di 15,8 m: la macchina ideale per lavorare a grandi altezze con poco ingombro.*
- *Caricabatterie di nuova concezione, ottimizza la carica in ogni condizione.*

CARATTERISTICHE STANDARD

- ❒ **Cestello in acciaio**
- ❒ **Pianale estensibile di 91 cm**
- ❒ **Parapetto pieghevole con cancelletto apribile ad altezza media**
- ❒ **Piano di calpestio in acciaio mandorlato**
- ❒ **Trazione anteriore**
- ❒ **Carica batterie automatico**
- ❒ **Comandi proporzionali per salita e traslazione**
- ❒ **Dispositivo diagnostico, inserito a bordo, per localizzazione guasti**
- ❒ **Punti di ancoraggio imbracature**
- ❒ **Valvola manuale di discesa d'emergenza**
- ❒ **Interruttori di stop d'emergenza sul quadro comandi a terra e in piattaforma**
- ❒ **Freni posteriori a dischi multipli**
- ❒ **Freni dinamici idraulici su ruote anteriori**
- ❒ **Sbloccaggio freni manuale**
- ❒ **Comandi da terra**
- ❒ **Vano componenti apribile**
- ❒ **Pneumatici antitraccia**
- ❒ **Slitte antiribaltamento**
- ❒ **Inclinometro con allarme sonoro**
- ❒ **Doppi lampeggianti**
- ❒ **Presa 230V in cesta con differenziali**

RISPONDE ALLE NORMATIVE:

CE

PIATTAFORMA SEMOVENTE VERTICALE ELETTRICA

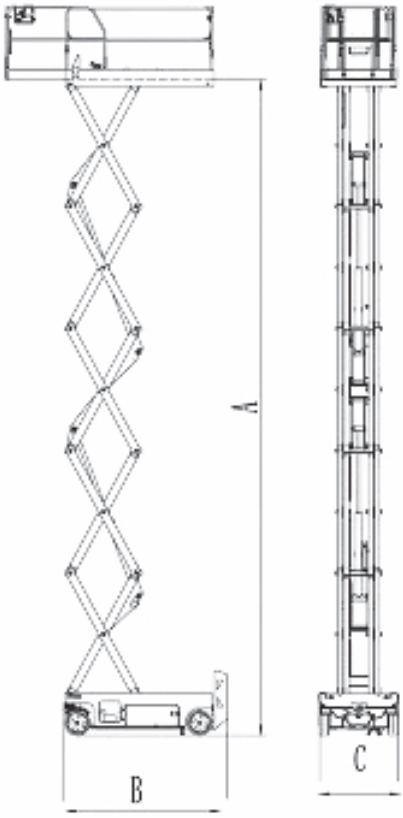

AS 1413 | AS 1413E

ALTEZZA LAVORO 15,8 M.

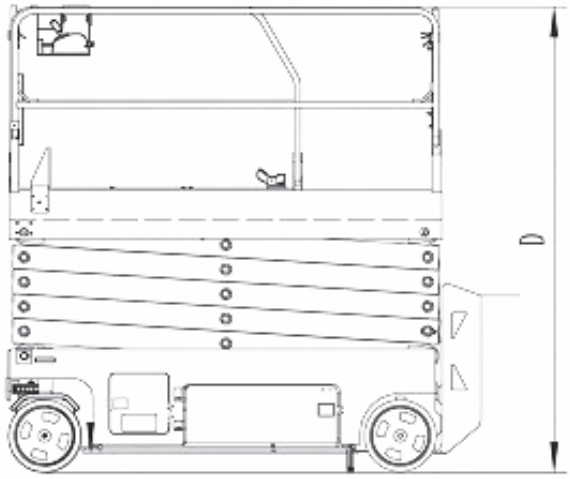

CARATTERISTICHE STANDARD

	AS 1413	AS 1413E
Altezza di lavoro	15,8 m	15,8 m
A. Altezza piattaforma (piano calpestio)	13,8 m	13,8 m
Altezza di lavoro in esterno	10 m	10 m
Portata	> 10 m - 200 kg | < 10 m - 320 kg	320 kg
N. massimo di persone in piattaforma	2	2
B. Lunghezza complessiva	2,79 m	2,8 m
C. Larghezza complessiva	1,27 m	1,3 m
D. Altezza piattaforma chiusa	2,78 m	2,74 m
Lunghezza prolunga piattaforma	0,90 m	0,90 m
Dimensione piattaforma	2,64 x 1,15 m	2,64 x 1,12 m
Velocità traslazione (chiusa/sfilata)	3,5 / 0,8 km/h	3,5 / 0,8 km/h
Velocità salita/discesa	80 / 65 sec	85 / 65 sec
Pendenza massima superabile (chiusa)	25%	25%
Pendenza massima (aperta)	1,5° / 3°	1,5° / 3°
Potenza	24 V	24 V
Peso della macchina	3417 kg	3570 kg

GV3.it VENPA

PER INFORMAZIONI

www.gv3.it

I dati contenuti nel presente catalogo non sono impegnativi; ci riserviamo di riportare modifiche in qualsiasi momento senza preavviso. Le informazioni riportate hanno solo lo scopo illustrativo. Riportarsi al "Manuale d'uso e manutenzione" per avere le istruzioni relative all'adeguato uso di questa apparecchiatura.

LGMG AS1413-AS1413E 02/2022